CLIC DE RACCORDEMENT EN ACIER INOXYDABLE

AECS/MDC

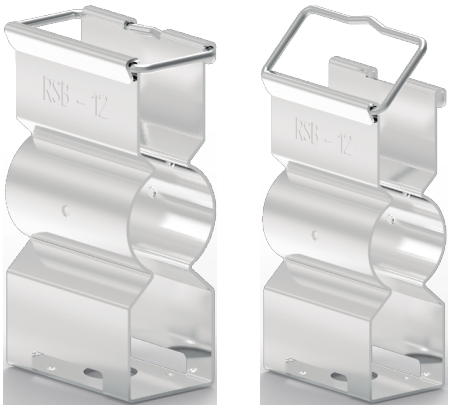

Description

Serre-câbles en acier inoxydable avec clip de verrouillage ré-ouvrable pour câbles de capteur SEC 15.
Mécanisme de verrouillage sans outil.

Dimensions

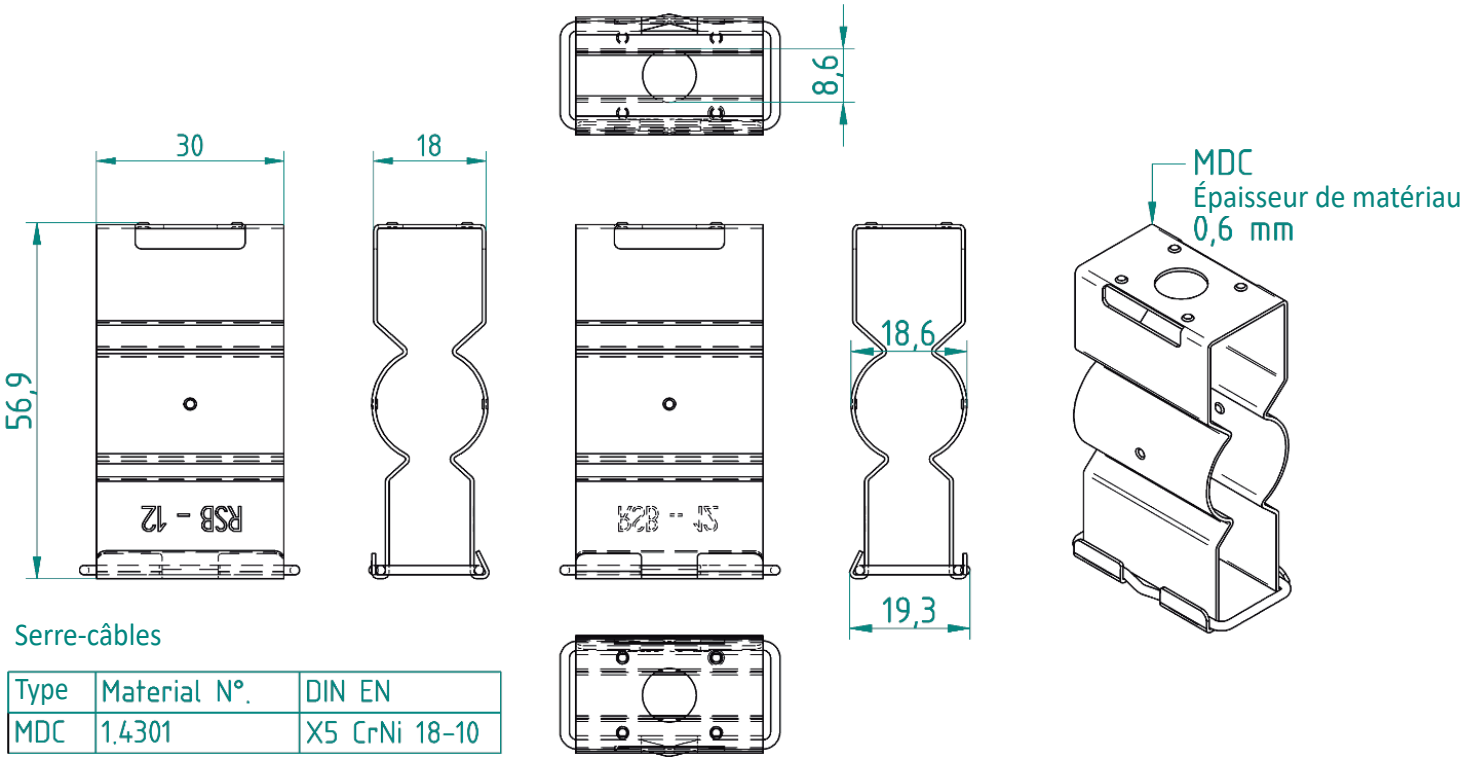

Serre-câbles

Type	Material N°.	DIN EN
MDC	1.4301	X5 CrNi 18-10